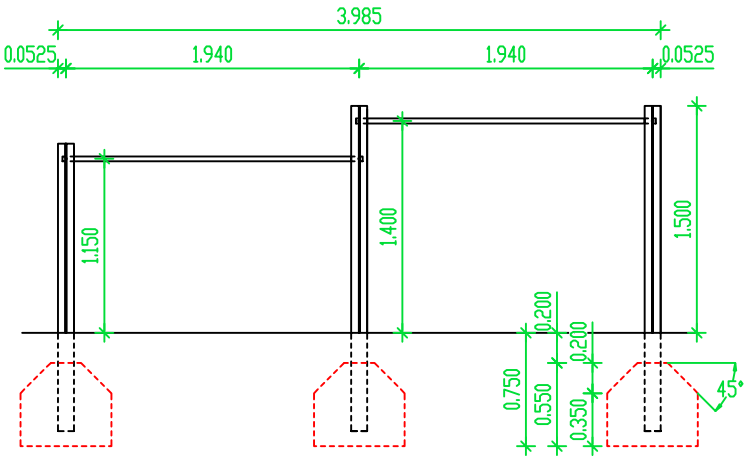

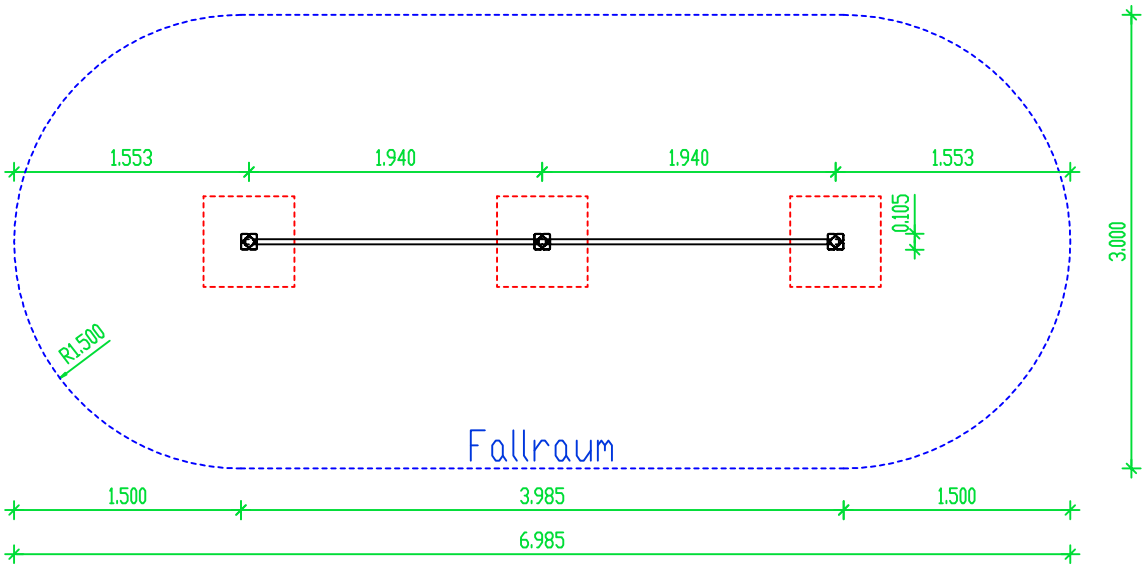

Lieferumfang:
- 4 Pfosten
- 3 Reckstangen
- Sicherungsschrauben für die Reckstangen

Aufbauabfolge:
- Fundamentlöcher wie angegeben ausheben.
- Pfosten entsprechend der Zeichnung in die Fundamentlöcher stellen. - Grundlinie beachten.
- Reckstangen in die Bohrungen bringen und mit Sicherungsschraube befestigen.
- Pfosten genau ausrichten und fixieren.
- Standpfosten einbetonieren - Beton muss 7 Tage trocknen.
- erst nach 7 Tagen das Spielgerät zur Benutzung freigeben.

Detail Befestigung Reckstange

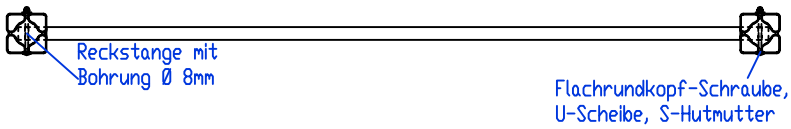

Die Fundamente müssen mindestens 35 cm im festen, bindigen Boden sitzen.

Das Spielgerät, vor allem aber die Lagerungen und Verbinderteile müssen regelmäßig überwacht werden, die Gesamtkonstruktion mindestens 1 x jährlich.
Bitte beachten Sie auch unsere Wartungsanleitung unter "www.PieperHolz.de".
Der Fallraum (gestrichelte Linie) muss eingehalten werden.

Fundamente nach EN 1176

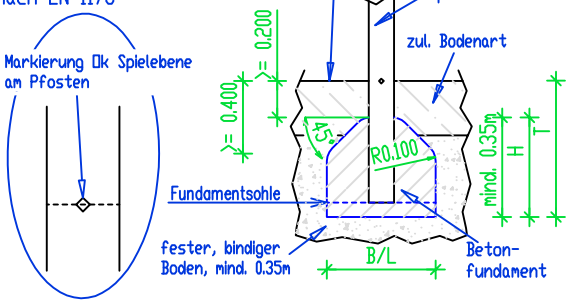

Pos.	Anzahl	Größe B/L/H/T	Beton C 12/15	Fundamentsohle
1	3	0.60/ 0.60/ 0.55/ 0.75 m	ca. 0.64 cbm	-0.644 m

Reckstangen 1.15m/1.40m
Best. Nr. 21-023

Aufbauanleitung

11.03.2020	mk/nb	M 1 : 50 - A4

21-020 - 023 Reckstangen

Platzbedarf/Fallraum:	6.99 x 3.00m / 19.50qm
Außenmaße:	L/B/H: 3.99m/0.105m/1.45m
Schwerstes Bauteil:	Pfosten: ca. 9.50 kg
Größtes Bauteil:	Pfosten: 0.105 m x 0.105 mx 2.10 m
zul. Bodenarten:	*Rasen, Sand, Kies, Holzschnitzel, Synthetischer Fallschutz *Rasen nur in Deutschland
Spielalter:	3 - 14 Jahre
max. freie Fallhöhe:	1.42m

PIEPER - HOLZ GmbH, Assinghausen
59939 Olsberg Tel: 02962/97110 Fax: 971131

Weitergabe sowie Vervielfältigung dieses Dokuments, Verwertung und Mitteilung seines Inhalts sind verboten, soweit nicht ausdrücklich gestattet. Zuwiderhandlungen verpflichten zu Schadenersatz. Alle Rechte für den Fall der Patent-, Gebrauchsmuster- oder Geschmacksmustereintragung vorbehalten.