Art.-Nr.: 349 4804, 349 5009, 349 5012, 349 5100
349 5302, 349 5403, 349 5605, 186 6618
362 1905, 362 1107, 362 0306, 362 0508

TuWa-Einzelelemente

Vielen Dank, dass Sie sich für ein Sport-Thieme Produkt entschieden haben!
Damit Sie viel Freude an diesem Produkt haben und die Sicherheit gewährleistet ist,
sollten Sie diese Anleitung vor dem Gebrauch zunächst vollständig durchlesen.
Bewahren Sie die Anleitung gut auf. Für Fragen und Wünsche stehen wir Ihnen gerne zur Verfügung.

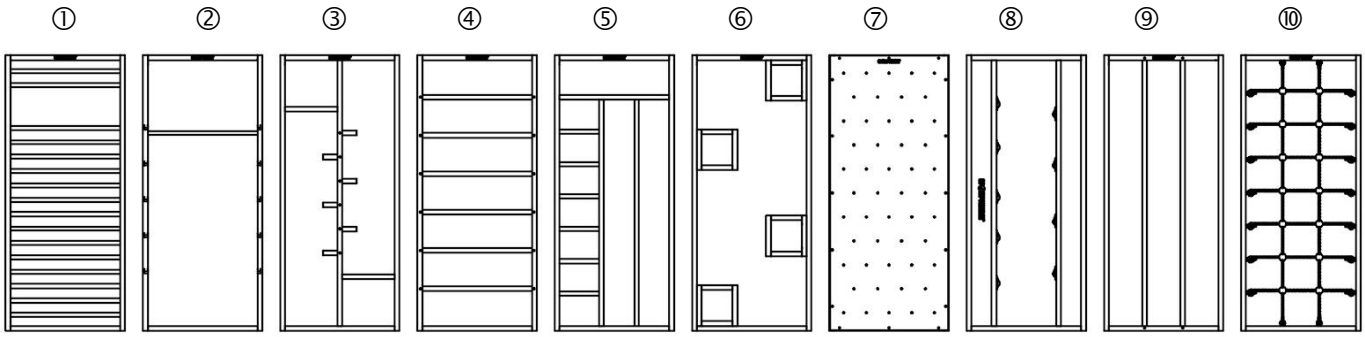

Abb. 1: TuWa Elemente

Pos.	Artikelnummer	Bezeichnung
1	349 5403	Sprossenwand U3
2	349 5009,-12	Reckteil (mit oder ohne Turnrolle)
3	349 4804	Halbleiterteil
4	362 0508	Großfeld-Sprossenwand
5	186 6618	Kletterstangenteil mit Leiter
6	349 5100	Kletterfenster
7	362 0306, 3621107	Kletterwand (mit und ohne Griffe)
8	349 5605	Kletterkamin
9	362 1905	Kletterstangenteil
10	349 5302	Kletternetzteil

Produktbeschreibung

Verwendungszweck:
Dieses Produkt ist nur für den bestimmungsgemäßen Gebrauch zu verwenden. Missbrauch jeglicher Art führt zur Beeinträchtigung der Sicherheit und zum Verlust der Gewährleistung!
Die Sport-Thieme Turnwand-Einzelelemente bieten im Kinderturnen oder in Bewegungslandschaften abwechslungsreiche Spiel-, Turn- und Klettermöglichkeiten.
Achtung: Abbildungen können je nach Einzelelement abweichen.
Die Montage ist, wenn nicht anders im Text hinterlegt bei allen Teilen gleich.
Maße: 230x100x10cm
Gewicht: 20-50kg
Maximale Belastbarkeit: 90kg

SPORT-THIEME®
Schulsport · Vereinssport · Fitness · Therapie
Wir sind Ihr Team!
Sport-Thieme GmbH · 38367 Grasleben · www.sport-thieme.de
Tel. 05357-18181 · Fax 05357-18190 · info@sport-thieme.de

Warnzeichen / Hinweise

Achtung!

- Da es sich bei dem Artikel um ein sicherheitsrelevantes Teil handelt, sollten alle Arbeiten sorgfältig durch Fachpersonal ausgeführt werden!
- Der Artikel ist im öffentlichen Bereich nur unter Aufsicht zu benutzen!
- Benutzung nur unter unmittelbarer Aufsicht von Erwachsenen!
- Achten Sie auf ausreichenden Fallschutz!
- Es muss ein ausreichender Sicherheitsabstand gewährleistet sein! In diesem Bereich dürfen sich während der Nutzung keine Gegenstände oder Personen befinden!
- Den Artikel nicht überlasten!
- Der Kontakt mit Chemikalien, insbesondere Säuren, ist unbedingt zu vermeiden!
- Scharfe Kanten können die Oberfläche beschädigen!
- Das Gerät vor Feuchtigkeit schützen!
- Nur für den Innenbereich geeignet!
- Lagern Sie das Produkt am besten in einem abgeschlossenen Raum mit einer Temperatur von mindestens 15°C und einer Luftfeuchtigkeit von maximal 65 %!

Modifikation von Produkten:
Modifikation jeglicher Art führt zur Beeinträchtigung der Sicherheit und zum Verlust der Gewährleistung!

Montage

Benötigte Werkzeuge: Bohrmaschine und Bohrer, Schraubenschlüssel SW13, Hammer
Benötigte Personenzahl: 1
Benötigte Zeit: 30 min
Wandmontage:
Bevor Sie den Artikel montieren, sollten Sie die Wand prüfen, an der er befestigt werden soll. Es sollte eine massive tragende Wand sein (Vollziegel, Kalksandstein, Stahlbeton oder Holzbalken), welche die geforderten Zugkräfte der Befestigungselemente sicher aufnehmen kann. Achten Sie darauf, keine statisch tragenden Gebäudeteile anzubohren. Wenn Sie sich nicht sicher sind, dass die Wand die Kräfte aufnimmt, konsultieren Sie bitte einen Statiker.
Befestigungsmaterial:
Verwenden Sie je nach Beschaffenheit Ihrer Wand/Decke entsprechendes Befestigungsmaterial. Dieses kann von dem mitgelieferten Material abweichen.
Dieses sollte eine Zuglast von mindestens 0,9 kN aufnehmen können.

Stückliste:

Nr.	Anzahl	Bezeichnung
1	1	TuWa Element
2	1	Befestigungsset kurz (optional)
3	1	Befestigungsset lang (optional)

Montage Befestigungsset kurz
Stellen Sie die TuWa Elemente zuerst mit einem Abstand von 60 mm vor die Wand, an der Sie montiert werden soll, und überprüfen Sie diese auf mögliche Hindernisse, wie z.B. Rohre oder elektrische Leitungen. Sind keine störenden Objekte vorhanden, werden die Bohrungsmaße aus der nachfolgenden Abbildung 2 empfohlen. Gibt es jedoch Hindernisse in diesen Bereichen, können die Bohrungspunkte auch geringfügig versetzt werden. Haben Sie geeignete Positionen für die Wandwinkel gefunden, markieren sie die Bohrungspunkte an den Außenseiten der TuWa Elemente sowie an der Wand. Bohren Sie anschließend 4 Löcher mit Ø 9 mm durch die Wangen der TuWa Elemente und 4 Löcher mit Ø 12 mm in die Wand. Als nächstes befestigen Sie die Wandwinkel von außen an der TuWa Elemente mit Hilfe der Schlossschrauben. Anschließend stellen Sie die TuWa Elemente mit den montierten Wandwinkeln an die Wand und befestigen die TuWa Elemente mit Hilfe der Sechskantschrauben an der Wand.

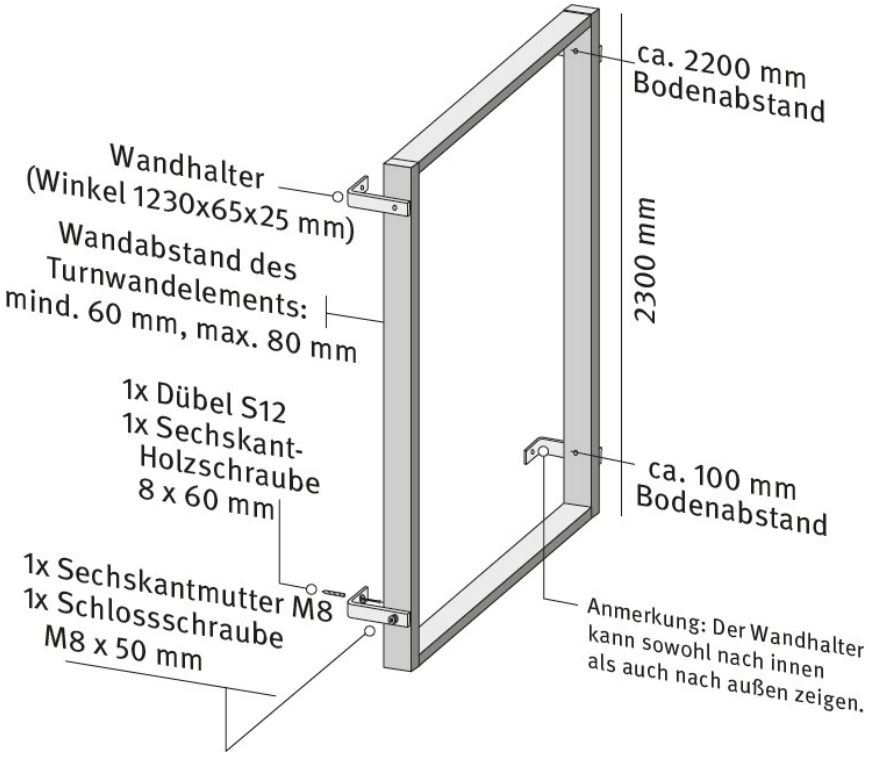

Abb. 2: Montage TuWa Elemente mit dem Montageset kurz

Montage Befestigungsset lang

Legen Sie das bzw. die Turnwandelemente mit der Vorderseite auf den Boden.
Falls Sie zwei Turnwandelemente verwenden, verschrauben Sie diese zuerst mit den mitgelieferten 2 Holzbauschrauben. Achten Sie darauf, dass Vorder- und Hinterkante jeweils bündig zueinanderstehen und prüfen Sie an der Wand ob Leitungen oder andere Hindernisse die Montage verhindern könnten.
Als nächsten Schritt befestigen Sie die unteren Wandwinkel an den Turnwandelementen.
Legen Sie diese hierzu gemäß Abbildung 3 an den unteren Teil der Turnwandelemente, sodass Sie bündig zur äußeren Wange ausgerichtet sind. Verschrauben Sie nun die Winkel mit den vier Holzbauschrauben (6 x 50). Nehmen Sie danach die Bohrungen für die Wandwinkel (490x60x6 mm) an der Oberseite der Turnwandelemente vor. Bohren Sie zwei 10 mm Löcher an der Ober-seite. Achten Sie darauf, dass der daran befestigte Winkel den gleichen Wandabstand aufweist, wie der zuvor montierte untere Winkel. Hierzu sollte der Winkel einen Abstand von 10 mm zur Kante aufweisen.
Befestigen Sie den Winkel mit den Schlossschrauben (M10 x 60), sowie den Federringen und den Sechskantmuttern M10 gemäß Abbildung 3. Achten Sie vor der Wandmontage darauf, dass alle vier Winkel jeweils 90° zu den Turnwandelementen ausgerichtet sind. Verwenden Sie einen 12 mm Bohrer, um die Bohrungen für die Dübel vorzunehmen. Montieren Sie die Winkel samt Turnwandelementen mit Hilfe der in der Abbildung 6 dargestellten Schrauben, Muttern und Unterlegscheiben, nachdem Sie die Dübel dazu in der Wand befestigt haben.

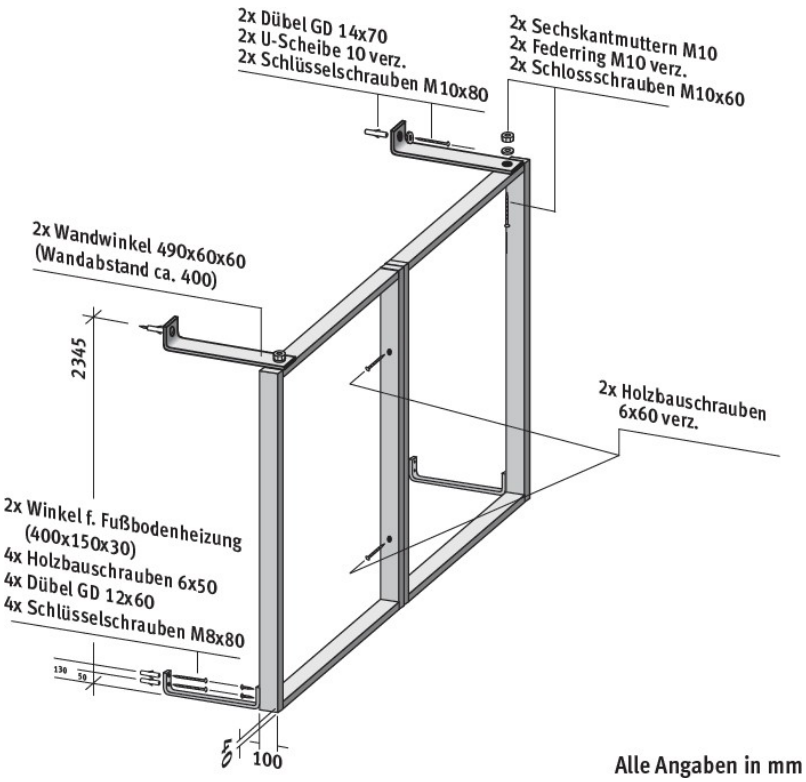

Abb. 3: Montage TuWa Elemente mit dem Montageset lang

Wartungshinweise und Pflege / Zusatzinformationen

Hinweise zur regelmäßigen Kontrolle:

- Führen Sie in regelmäßigen Abständen eine Sichtprüfung durch.
- Aufgrund unserer kontinuierlichen Qualitätsprüfung der Produkte können sich technische Änderungen ergeben, die zu geringfügigen Abweichungen in der Anleitung führen.
- Kontrollieren Sie regelmäßig die Schraubverbindungen auf ihren festen Sitz.
- Prüfen Sie den Artikel auf eventuelle Beschädigungen und tauschen Sie verschlissene Teile aus.
- Überprüfen Sie den Zustand von Holzelementen, denn durch die Nutzung können Absplitterungen oder andere Gebrauchsspuren entstehen.
- Überprüfen Sie den Zustand der Seile, denn durch die Nutzung können Gebrauchsspuren entstehen.

Wartungsarbeiten:

- Der Artikel sollte jährlich einer Sicherheitsrevision durch eine Fachfirma unterzogen werden.
- Kontakt für Wartung:

Bei Fragen stehen wir Ihnen gerne zur Verfügung.

Ihr Sport-Thieme Team

Product codes 349 4804, 349 5009, 349 5012, 349 5100
349 5302, 349 5403, 349 5605, 186 6618
362 1905, 362 1107, 362 0306, 362 0508

Sport-Thieme TuWa Gymnastics Wall Frames

Thank you for choosing a Sport-Thieme product!

Please read the following notes carefully before use so you can enjoy this product safely and keep these instructions for future reference.

If you have any questions, our team is here for you.

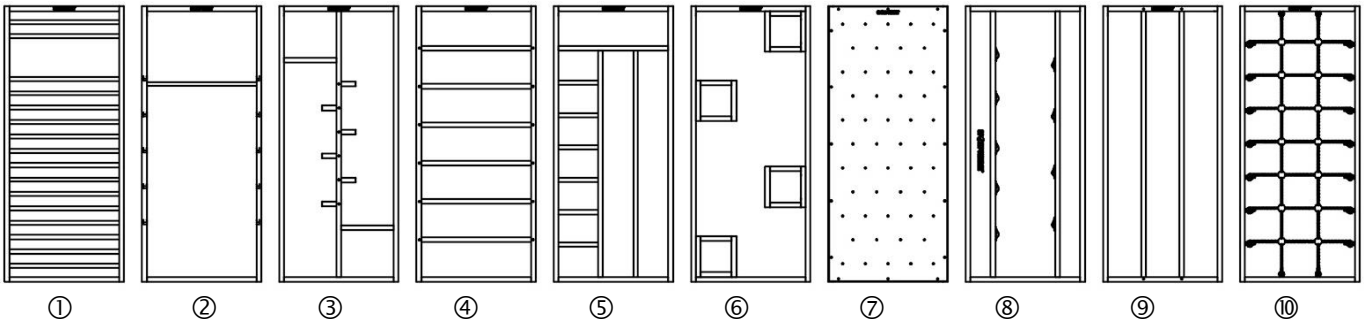

Figure 1: Sport-Thieme gymnastics wall frames

No.	Product code	Description
1	349 5403	‘U3’ wall bars
2	349 5009 & 349 5012	High bar (with and without pad)
3	349 4804	Half-ladder
4	362 0508	Large-span wall bars
5	186 6618	Climbing pole with ladder
6	349 5100	Climbing windows
7	362 0306 & 362 1107	Climbing wall (with and without holds)
8	349 5605	Chimney climb
9	362 1905	Climbing poles
10	349 5302	Climbing net

SPORT-THIEME®
School Sports · Club Sports · Fitness · Therapy
Our team is here for you!

Product description

Intended use:

The Sport-Thieme gymnastics wall frames are suitable for a variety of games, activities and exercises in children's gymnastics and obstacle courses. The equipment must not be used for any other purpose than intended, as that could compromise safety and render the warranty void.

Please note: The illustrations shown in this manual may differ from your equipment set-up. All frames should be assembled as specified in this manual.

Dimensions: 230×100×10 cm
Weight: 20–50 kg
Max. load: 90 kg

⚠ Warnings

- For the safety of all users, any maintenance work should be carried out by qualified professionals.
- This product is designed to be used in public areas under the supervision of adults.
- Please ensure adequate fall protection is provided.
- While the equipment is in use, people and objects should be at a safe distance from the exercise area.
- Do not overload this product.
- Contact with chemicals, especially acids, must be avoided at all costs.
- Avoid any sharp edges as these could damage the surface.
- Protect the product from damp conditions.
- Ensure this equipment is used indoors only.
- Store in a closed room at a temperature of no less than 15°C and humidity of no more than 65%.
- Modifications of any kind will compromise safety and render the warranty void.

Assembly

Tools required: drill, SW13 spanner and hammer
Number of people required: 1
Time required: 30 minutes
Wall mounting:
Before assembling the product, please check the condition of the wall it will be attached to. It should be a solid load-bearing wall (solid brick, lime sandstone, reinforced concrete or wooden beams), which can safely withstand the tensile forces of the fixings. Take care not to drill holes into any structural load-bearing parts of the building. If you are unsure, please consult a structural engineer.
Fixings:
Only use fixings that will suit the structure and condition of the wall. This may differ from the material supplied and should be able to withstand a tensile load of at least 0.9 kN.

Kit parts list:

No.	Quantity	Description
1	1	Gymnastics wall frame
2	1	Short assembly kit (optional, see figure 2 for more details)
3	1	Long assembly kit (optional, see figure 3 for more details)

Assembly with short kit

The first step is to place the frame(s) at a distance of 60 mm from the wall they will be mounted on and check for potential obstacles, such as pipes or electrical cables. We recommend using the drilling dimensions shown in figure 2, provided there are no interfering objects. If there are, the drilling points should be slightly offset.

Once you have decided on the most suitable positions for the wall brackets, mark the drilling points on the outside of the frame and on the wall.

Then drill four holes with a diameter of 9 mm through the frame and four holes with a diameter of 12 mm into the wall.

You can now attach the wall brackets to the frame (from the outside) using the coach bolts.

And then attach the frame to the wall using the hex-head screws.

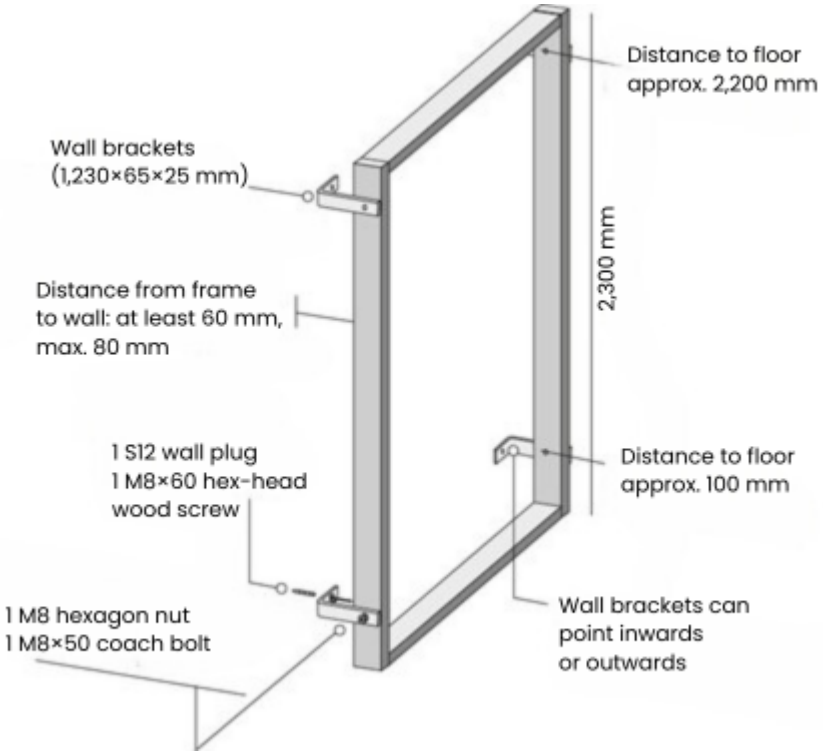

Figure 2: Frame installation using the short assembly kit

Assembly with long kit

Place the gymnastics wall frame(s) on the floor with the front facing down.

If you are mounting two frames, attach them to one another first, using the two M6×60 wood screws included. Make sure that the front and rear edges of the frames are aligned and check the wall for any potential obstacles.

The next step is to attach the bottom brackets to the frame(s), using the four M6×50 wood screws. Make sure the brackets are aligned with the frame's edges (see figure 3) before mounting.

The next task is to create the holes for the top brackets. Drill two 10-mm-diameter holes into the frame, ensuring the top brackets are 10 mm from the lateral edge (see figure 3) and that they are the same distance from the wall as the brackets at the bottom.

Attach the brackets using the M10×60 coach bolts, M10 spring lock washers and M10 hexagon nuts.

Before attaching the equipment to the wall, make sure that all four brackets are aligned at a 90-degree angle to the gymnastics wall frame(s).

Drill the holes for the wall plugs and insert these into the wall. Then attach the brackets along with the frame(s) to the wall, using the screws, nuts and washers as shown in figure 6.

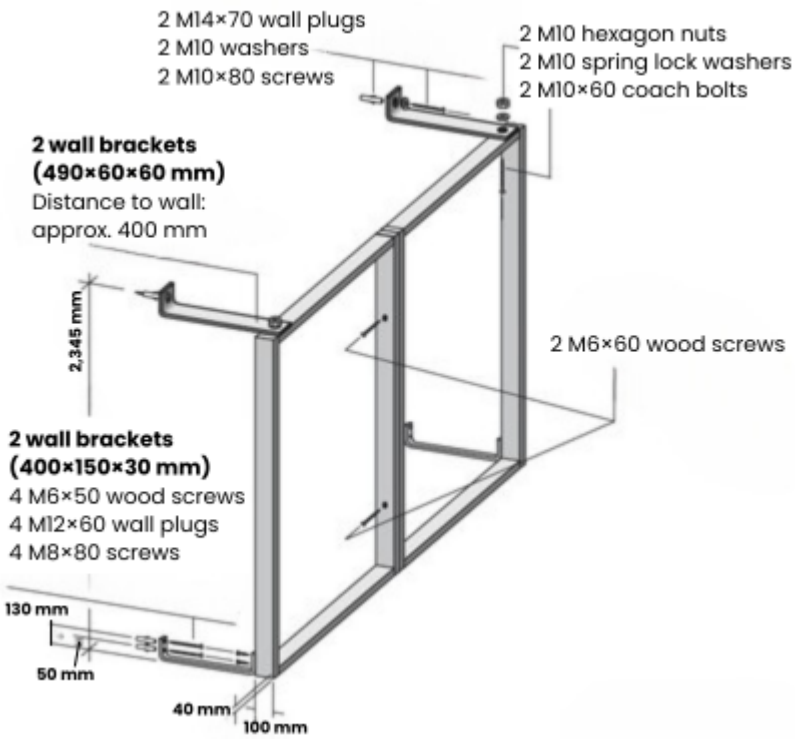

Figure 3: Frame installation using the long assembly kit

Maintenance and care

Please note:
An annual safety inspection should be performed by a specialist company on this product.

Regular inspection:
- Perform a visual inspection regularly.
- Tighten the screws and bolts routinely.
- Inspect the equipment for any damage and replace worn parts.
- Check the wooden elements for signs of wear, such as chipping.
- Check the condition of the ropes, as regular use may cause wear (e.g. roughening, fraying, cuts).

Additional information

Due to continuous quality control of our products, technical changes may occur which could lead to minor alterations to the instructions.

If you have any questions,
our experts at **Sport-Thieme** are here for you.