Art.-Nr.: 207 4812, 207 4825, 207 4838

Sport-Thieme Deckenkreuz „Universal“

Vielen Dank, dass Sie sich für ein Sport-Thieme Produkt entschieden haben!
Damit Sie viel Freude an diesem Produkt haben und die Sicherheit gewährleistet ist,
sollten Sie diese Anleitung vor dem Gebrauch zunächst vollständig durchlesen.
Bewahren Sie die Anleitung gut auf. Für Fragen und Wünsche stehen wir Ihnen gerne zur Verfügung.

Abbildung 1: abgehängtes Deckenkreuz

Produktbeschreibung

Verwendungszweck:
Dieses Produkt ist nur für den bestimmungsgemäßen Gebrauch zu verwenden. Missbrauch jeglicher Art führt zur Beeinträchtigung der Sicherheit und zum Verlust der Gewährleistung!
Diese Halterung ermöglicht eine schnelle und einfache Montage von Schaukeln, Therapiegeräten usw. an Zimmerdecken, Holzbalken und Stahlträgern.
Maße: Querträgerlänge: 180 cm; Montage Diagonal: 130,5x130,5 cm
Gewicht: 18 kg
Maximale Belastbarkeit: 2 kN

⚠ Achtung!

- Im öffentlichen Bereich ist das Deckenkreuz nur unter direkter Aufsicht eines Erwachsenen zu benutzen!
- Da es sich bei dem Artikel um ein sicherheitsrelevantes Teil handelt, sollten alle Arbeiten sorgfältig durch Fachpersonal ausgeführt werden!
- Der Artikel ist im öffentlichen Bereich nur unter direkter Aufsicht eines Erwachsenen zu benutzen!
- Den Artikel nicht überlasten!
- Das Gerät vor Feuchtigkeit schützen!
- Nur für den Innenbereich geeignet!

Sport-Thieme GmbH · 38367 Grasleben · sport-thieme.de · Tel. 05357 18181 · Fax 05357 18190 · info@sport-thieme.de

Modifikation von Produkten:
Modifikation jeglicher Art führt zur Beeinträchtigung der Sicherheit und zum Verlust der Gewährleistung! Für eine zweckentfremdete Nutzung wird keine Gewähr übernommen.
Durch die Schaukelbewegungen kommt es zu Reibungsbewegungen zwischen den Ösen und dem eingehängten Gerät, in dessen Folge entstehen Verschleißerscheinungen an den Stahlteilen.
Sollten die Stahlteile mehr als 25 % Verschleiß aufweisen, sind diese Teile nicht mehr gebrauchsfähig und müssen ausgetauscht werden.

Montage

Benötigte Werkzeuge: Schraubenschlüssel SW 19, Bohrer Ø17
Benötigte Personenzahl: 2
Benötigte Zeit: 45 min
Deckenmontage:
Bevor Sie den Artikel montieren, sollten Sie die Decke prüfen, an der er befestigt werden soll. Es sollte eine massive tragende Decke sein (Vollziegel, Kalksandstein, Stahlbeton oder Holzbalken), welche die geforderten Zugkräfte der Befestigungselemente sicher aufnehmen kann. Achten Sie darauf, keine statisch tragenden Gebäudeteile anzubohren. Wenn Sie sich nicht sicher sind, dass die Wand die Kräfte aufnimmt, konsultieren Sie bitte einen Statiker.
Befestigungsmaterial:
Verwenden Sie je nach Beschaffenheit Ihrer Decke entsprechendes Befestigungsmaterial.
Dieses sollte eine Zuglast von mindestens 4,5 kN (Deckenabstand: 60 cm), 3,5 kN (Deckenabstand: 40 cm) oder 2,5 kN (Deckenabstand: 20 cm) aufnehmen können.

Stückliste:

Nr.	Anzahl	Bezeichnung
1	2	Quadratrohr 45 x 3; links (Abhänger)
2	2	Quadratrohre 45 x 3; rechts (Abhänger)
3	1	Verbindungskreuz
4	4	Sechskantschrauben M 12
5	8	Unterlegscheiben
6	4	Stoppmuttern M 12
7	5	Kettenschnellverschlüsse

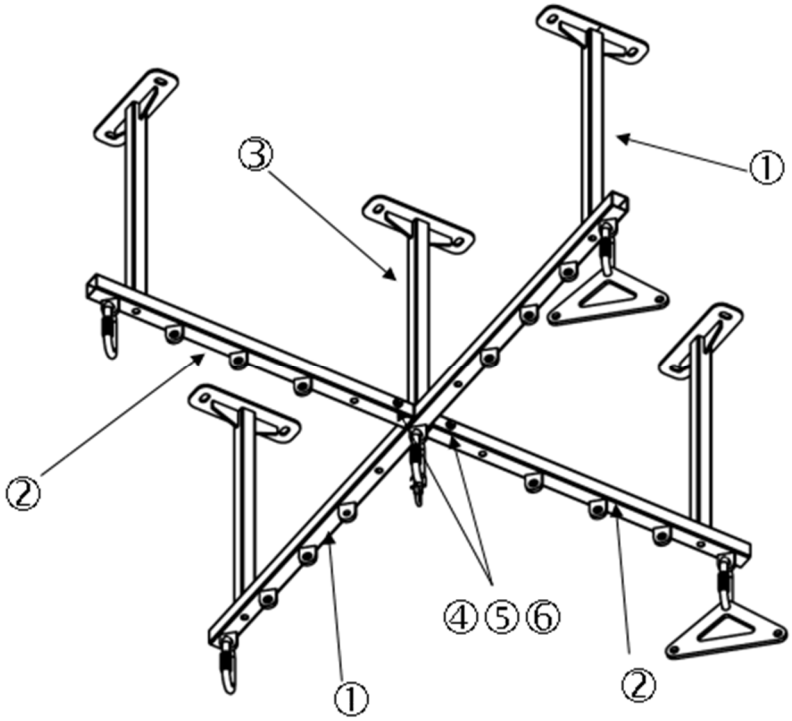

Abbildung 2: abgehängtes Deckenkreuz "Universal

Montageschritt 1

Legen Sie die 5 Deckenkreuzteile auf den Fußboden und stecken die 4 kleineren Teile 1 & 2 auf die Anschlussprofile des Verbindungskreuzes und verschrauben diese an den vorgegebenen Löchern (siehe Abb. 3). Achten Sie darauf, dass alle Einhängeöse in dieselbe Richtung zeigen.

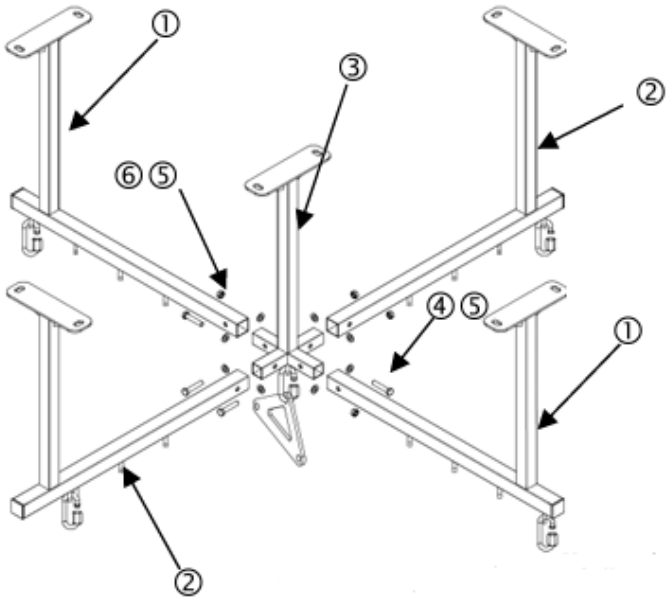

Abbildung 3: Montage

Montageschritt 2

Montieren Sie nun das Deckenkreuz an die Decke. Befolgen Sie dabei die Bohrvorlage (Abbildung 4).
Beachten Sie bitte, dass bei einer rechtwinkligen Anordnung einer Schaukel im Raum, das Deckenkreuz um 45° verdreht angebracht werden muss.

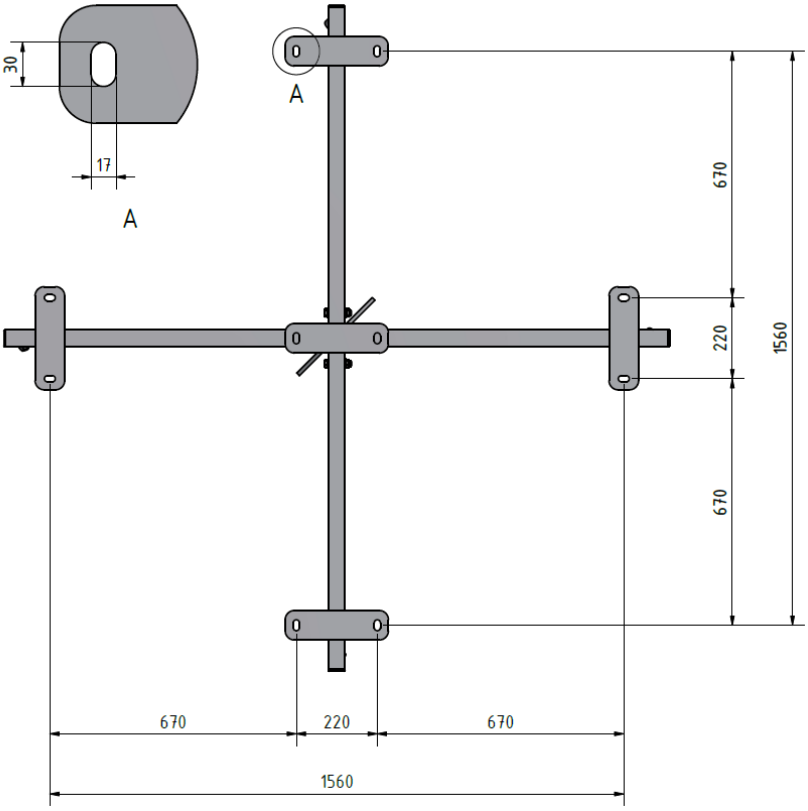

Abbildung 4: Bohrvorlage

Wartungshinweise und Pflege / Zusatzinformationen

Hinweise zur regelmäßigen Kontrolle:

- Führen Sie in regelmäßigen Abständen eine Sichtprüfung durch.
- Aufgrund unserer kontinuierlichen Qualitätsprüfung der Produkte können sich technische Änderungen ergeben, die zu geringfügigen Abweichungen in der Anleitung führen.
- Kontrollieren Sie regelmäßig die Schraubverbindungen auf ihren festen Sitz.
- Prüfen Sie den Artikel auf eventuelle Beschädigungen und tauschen Sie verschlissene Teile aus.

Bei Fragen stehen wir Ihnen gerne zur Verfügung.
Ihr Sport-Thieme Team